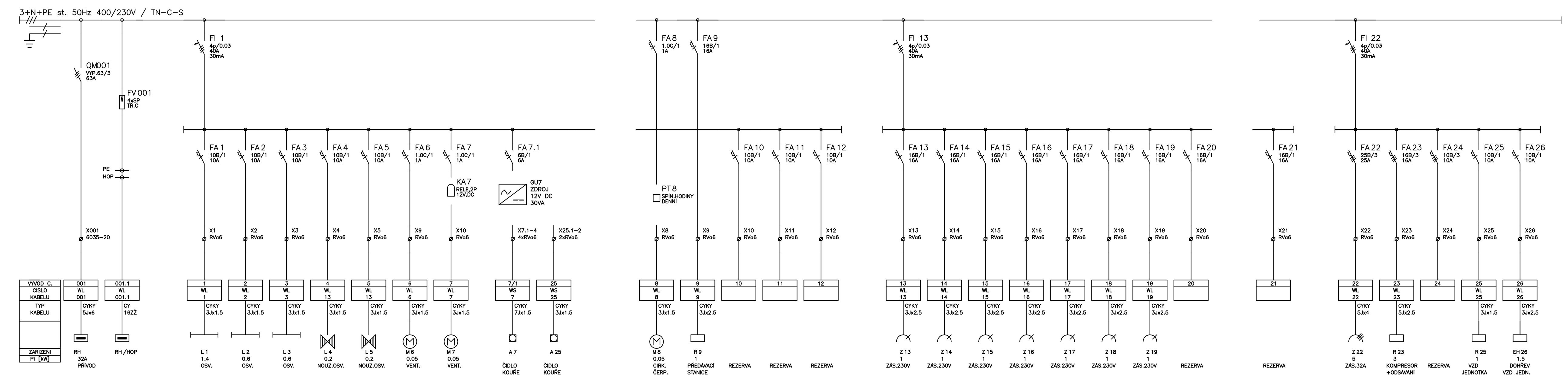

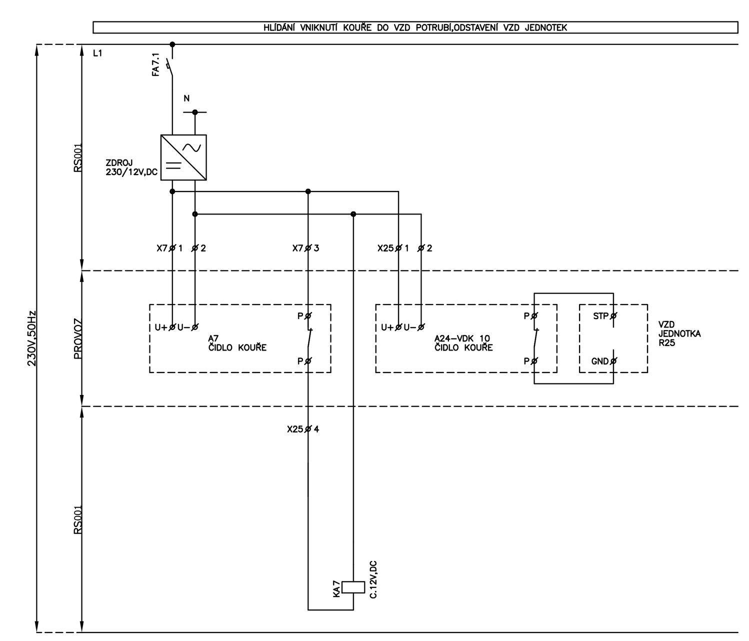

ROZVADĚČ RS001

TYP PROVEDENÍ:	Z600/900/200
KRYTÍ V UZAVŘ. STAVU:	IP 40
KRYTÍ V OTEVŘ. STAVU:	IP 20
ROZMĚRY:	600*900*200
DĚLENÍ:	–
MATER:	TYPOVÝ
OBSLUHA:	PRAC. POUČENÝMI
PŘÍVOD(Y):	SHORA
VÝVODY:	NAHORU

Pi=21,65kW

Pi=15kW

OBJEKT 1D- SO 01 - BUDOVA

KIP spol. s r.o. LITOMYŠL
INŽENÝRSKÁ A PROJEKTOVÁ ČINNOST
TOULOVCOVO NÁM. 156, 570 01 LITOMYŠL

VEDOUCÍ ZAKÁZKY	ING. JAN GABRHEL		
ZODP. PROJEKTANT	JOSEF LOPOUR		
VYPRACOVAL	J.LOPOUR	MÍSTO STAVBY	ZA KOPEČKEM 353, 56401 ŽAMBERK
DATUM	10/2013	ZAK. Č.	2739-62
STUPEŇ	DOKUMENTACE PRO VÝBĚR ZHOTOVITELE		
INVESTOR	PARDUBICKÝ KRAJ, KOMENSKÉHO NÁM. 125, PARDUBICE		
STAVBA	ALBERTINUM ŽAMBERK - MODERNIZACE PLICNÍHO LŮŽKOVÉHO ODDĚLENÍ DLOUHODOBÉ PÉČE VČETNĚ PŘÍSTROJOVÉHO VYBAVENÍ	Č.PARÉ	
VÝKRES	ROZVADĚČ RS001	MĚŘÍTKO	-
PROFESE	1D.1.4 ELEKTROINSTALACE	Č.VÝKR.	1D.1.4-4